登高望远　万物生辉
ASCEND THINGS BRILLIANGE

登辉科技
DH Technology

拍打门人脸识别闸机

DH-ESSG02

规格书

地址
研发中心地址：中国（四川）成都益州大道中段1858号G5栋16层
生产基地：中国（四川）自由贸易试验区新兴工业园A2栋

联系方式
电话：18111628337
座机：028-83182006

拍打门人脸识别闸机DH-ESSG02

登辉科技
DH Technology

简而不凡　人脸识别　适用性广　强悍机芯

简介

拍打门人脸识别闸机是我公司最新智能交通产品，广泛应用于机场、火车站、景区博物馆、体育馆、长途汽车站等公共场所。同时支持有机玻璃等多种扇门闸板，并可随意搭配更换，为社区出入口人员通行提供更便捷，更高效的服务。

外观采用极简式设计，线条流畅有张力。采用高效无刷直流电机驱动技术，运行精确、稳定，超低功率，机壳采用304不锈钢，具备强劲的抗冲击抗破坏能力，平均无故障运行次数可达1000万次。机身上下布满18对红外检测装置，检测间距更小，灵敏度更高，通行更安全。支持人脸票、二维码、储值卡等多种票务介质。支持多种工作模式，对交易数据进行本地保存与上传等多种优点。

登高望远
万物生辉
ASCEND THINGS BRILLIANCE

拍打门人脸识别闸机DH-ESSG02

登辉科技
DH Technology

产品尺寸

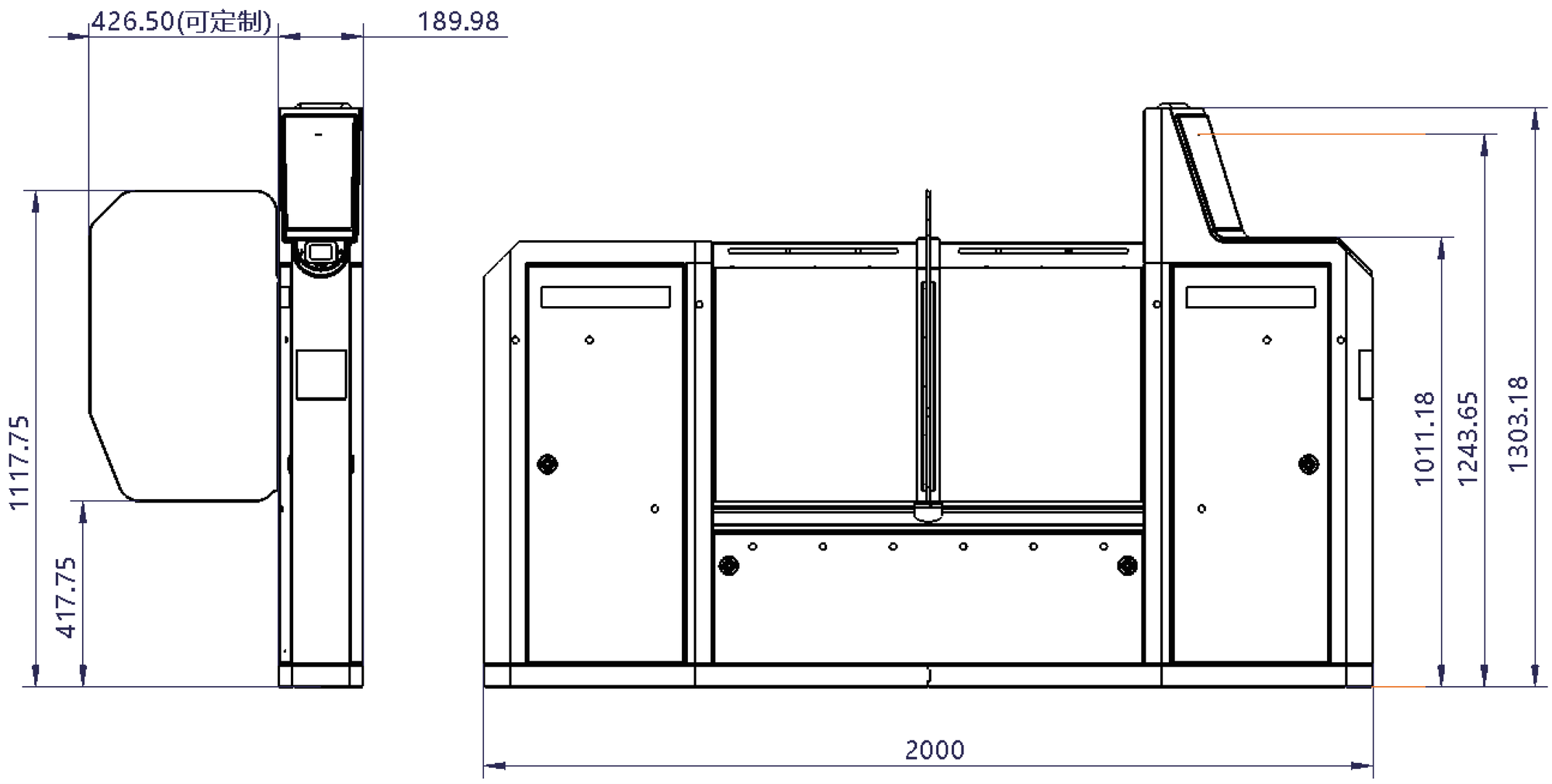

产品特点

■人脸识别，快速高效；
■支持多种宽度设计，不拘一格；
■外观采用极简式设计，线条流畅有张力，圆弧外观设计，兼顾实用与美观；
■采用高效无刷直流电机驱动，运行平稳，性能超高，功率超低；
■拥有强悍的抗冲击抗破坏能力，平均无故障运行次数可达500万次；
■广泛应用于住宅小区，工厂园区、等多种室内外场景；
■发生紧急事件时可通过紧急按钮控制，使用户快速撤离；
■进、出站客流分析，扣费并记录，本地保存和后台上传；
■多种工作模式可选，任意宽度可定制。

技术参数

■通道宽度：550mm、900mm、宽度可定制；
■车票介质：人脸票务介质、二维码电子票、Token票或方卡和城市公共交通一卡通等；
■车票处理速度：单程票≤300 ms/张，储值票≤400 ms/张、人脸票≤100 ms/张；
■通行能力：≥ 60人/分钟(无回收票)、≥ 35人/分钟(有回收票)；
■剪式门使用寿命：≥1000万次；
■尺寸：190 mm(宽)x2000mm(深)x1350 mm(高)；
■工作温度：-10℃～55℃
■工作相对湿度：10%～95%RH，无凝露；
■电源特性：AC220V±15%，50Hz±2Hz；
■操作系统：微软Windows7系统 ；
■额定功率：400W(峰值)/80W(待机)。

登高望远
万物生辉
ASCEND THINGS BRILLIANCE